MÁQUINA ROLADORA
Modelo HHW-76B

Información del producto.

Esta máquina esta encargada de encorvar tubos de forma universal, es capaz de curvar cualquier tipo de perfil de metal, aluminio, acero inoxidable y cualquier otra aleación.

Esta máquina cuenta con la tecnología más avanzada que hay en el mercado a nivel global en esta área.

Su uso principal es para rolar – doblar acero inoxidable y otros aceros.

¿Donde se utiliza?

- En la industria petrolera
- En el área de los químicos
- Especial en la construcción
- Es esencial para el agua y la electricidad
- Se usa para manufacturar objetos de la herrería
- Su aplicación principalmente es en la metalurgia
- Especial para elaborar utensilios de cocina
- En la fábrica de juguetes
- En estructuras de metal
- Se requiere para la fabricación de maquinaria
- Se utiliza para fabricar piezas de coche e incluso de aviones

Especial para hacer un trabajo rápido de curvas de radio grande y hacer círculos completos.
Especialmente aplicable a la producción de marcos de acero para invernaderos.
Capaz de enrollar y doblar acero de pared delgada, acero inoxidable redondo y cuadrado.
Ajuste manual de rodillo superior.
Dos rodillos impulsores y un rodillo impulsado.
Pedal con parada de emergencia disponible bajo pedido.

COLNME
COMERCIALIZADORA

Av industrias 3860-C
San Luis Potosí, S.L.P México
Tel: 4448292133
www.colnme.com

COMPONENTES DE LA MÁQUINA

1. Rodillo impulsor.
2. Rodillo conductor.
3. Herramienta redonda.
4. Construcción cerrada. para mayor seguridad.
5. Ajuste manual de rodillo superior.
6. Interruptor (Delante - pausa - atrás.)
7. Herramienta cuadrada.

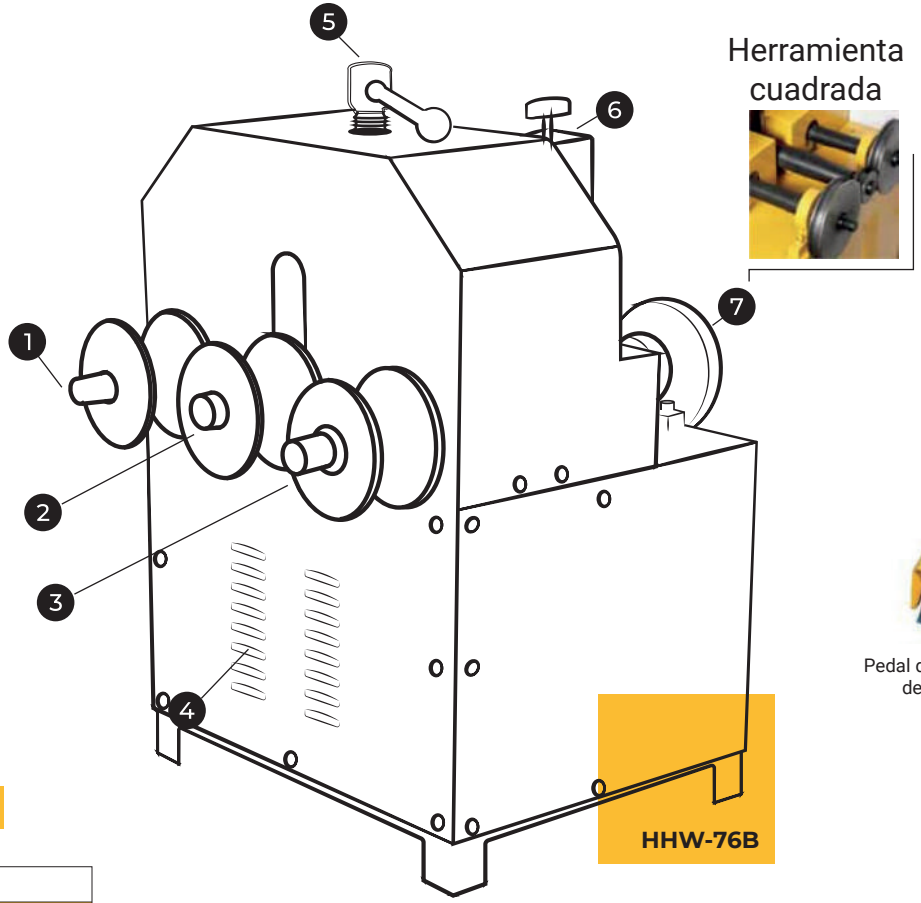

Herramienta cuadrada

Pedal de pie con parada de emergencia

PROCESO DE ROLADO

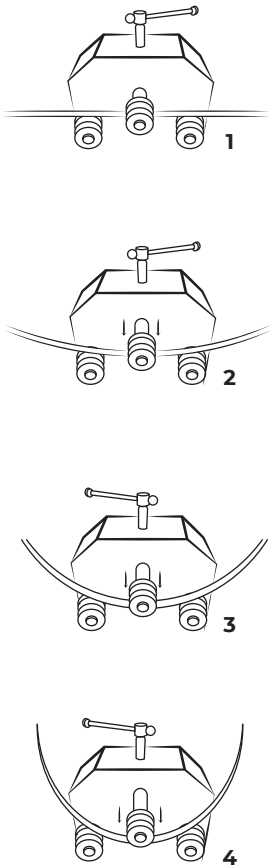

Especificaciones de la máquina

Modelo	HHW-76B
Herramienta para tubos redondos (mm)	16
	19
	22 & 63 (2 EN 1)
	25 & 51 (2 EN 1)
	32 & 38 (2 EN 1)
	76
Herramienta para tubos cuadrados (mm)	30 & 50 (2 EN 1)
	16 & 25 & 40 (3 EN 1)
	19 & 22 & 38 (3 EN 1)
Motor	220 ó 380V, 1.5 KW, 1400 rpm
G.W. (kgs)	260
Tamaño de empaque (cm)	73 x 63 x 103

	Herramientas para tubos redondos (mm)									Herramientas para tubos cuadrados (mm)							
	16	19	22	25	32	38	51	63	76	16	19	22	25	30	38	40	50
Grosor de pared del tubo de acero inoxidable.	0.5	0.8	1.0	1.0	1.2	1.2	1.5	1.6	2	0.5	0.8	1.0	1.0	1.2	1.2	1.5	1.5
Grosor de pared del tubo de acero suave.	0.8	1.0	1.2	1.2	1.5	1.5	1.8	1.8	2.3	0.8	1.0	1.2	1.2	1.5	1.5	1.8	1.8